CFR / CFR-V Kompakt Roto-Patronenfilter

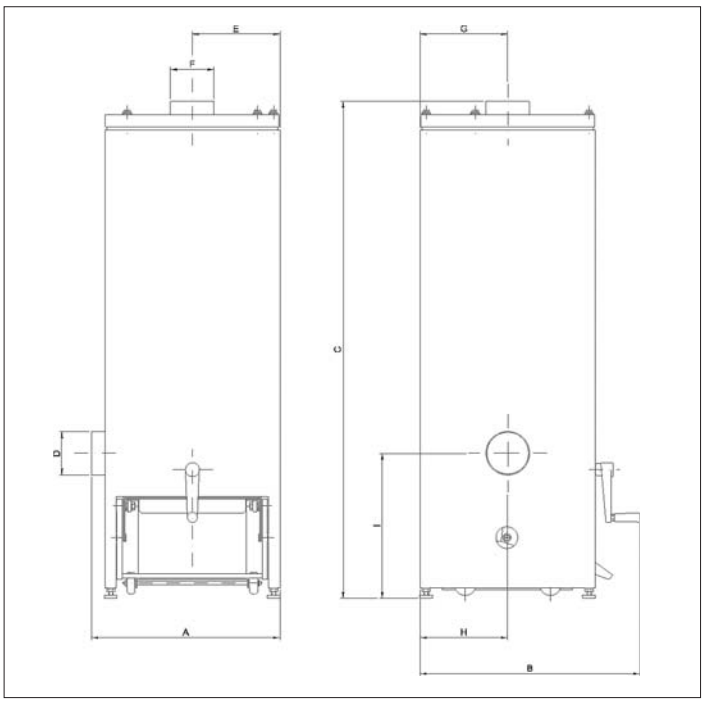

CFR Kompakter Patronenfilter mit manuellem Rotationsreinigungssystem
Dieser Filter ist geeignet für die Filtration von staub- und spänehaltigen Prozessen mit kurzen Betriebsintervallen, z. Bsp. Prozesse mit Schleifmaschinen oder kleinere Strahlkabinen.

Ist lieferbar mit montiertem Ventilator Typ VT 500 (für CFR 3) oder VL 750 (für CFR 5).

CFR

Luftmenge :	bis 560 m³/h
Druck :	bis 5000 Pa
Filterfläche :	3 bis 3.75 m²

CFR-V

Luftmenge :	bis 560 m³/h
Druck :	bis 40000 Pa
Filterfläche :	3 bis 3.75 m²

Beschreibung :
- Die verunreinigte Luft wird durch den Einlass auf der linken Seite der Einheit in die Vorabscheiderkammer geleitet, wo größere Staubpartikel / -späne in den Staubbehälter unten in der Einheit abgeschieden werden.
- Die Luft wird nach oben geleitet und durch senkrecht stehende Filterpatronen gefiltert.
- Manuelle Filterreinigung durch Rotationsreinigungssystem. Wenn am außen angebrachten Hebel gedreht wird, werden die Filterpatronen von innen berührt und werden damit von Staub und Spänen frei gerüttelt. Die Filterreinigung darf nur bei Betriebsstop betätigt/ aktiviert werden.
- Reine Luft wird durch einen an der Anlage befestigten Stutzen nach außen geleitet.
- Staub und Späne werden unten in der Anlage in einem Staubbehälter gesammelt. Der Staubbehälter wird mit einer Quicklock-justierbaren Aufhängung montiert und ist mit 4 Rädern Ø50mm ausgestattet.

Nach beendeter Anwedung wird der Filter durch das Drehen (5-10 mal) des außen angebrachten Griffes gereinigt.

Der Staubbehälter ist mit 4 Rädern Ø50mm ausgestattet.

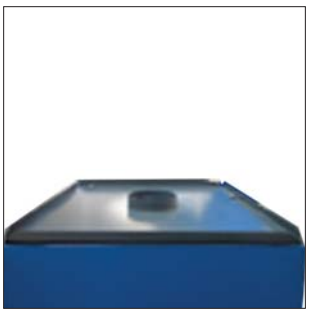

Wenn die Topplatte mit integriertem Abluftstutzen abmontiert wird, kann der Filter einfach ausgetauscht werden.

Durch die Montage des Ventilators oben am Filter ist die Anlage besonders kompakt und platzsparend (nicht möglich für die Ausführung Typ CFR-V).

CFR / CFR-V Kompakt Roto-Patronenfilter

CFR 5/VL750 mit eingebautem Abluft-Schalldämpfer

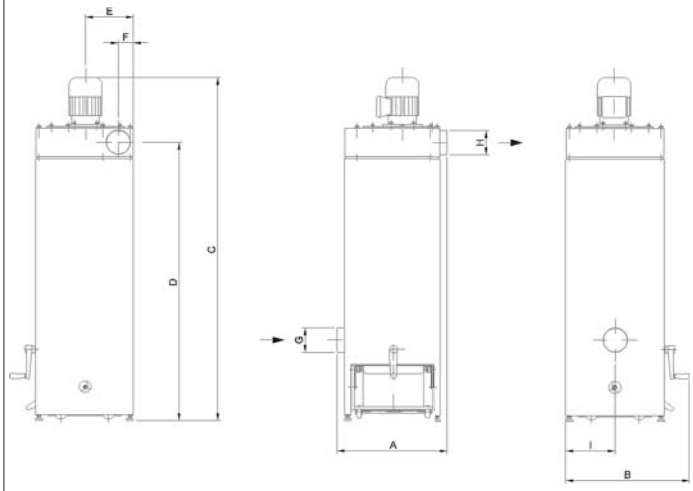

Abmessungen :

Typ	A (mm)	B (mm)	C (mm)	D (mm)	E (mm)	F (mm)	G (mm)	H (mm)	I (mm)
CFR 3	435	505	1110	Ø100	202	Ø100	202	202	328
CFR 5	535	605	1180	Ø125	252	Ø125	252	252	392
CFR 3/VT500	465	505	1385	Ø100	1385	Ø100	198	202	202
CFR 5/VL750	565	605	1500	Ø125	1500	Ø125	275	252	252
CFR 3-V	435	510	1150	Ø76	202	Ø76	202	202	334
CFR 3-V	535	610	1120	Ø108	252	Ø108	252	252	398

Filtereinheit CFR (max. 5000Pa):

Typ	Delta P [1] Start/stop	Filterfläche (m²)	Staubbehälter (L)	Gewicht (kg)
CFR 3	300/2000	3.00 [2]	13.0	30.0
CFR 5	300/2000	3.75 [3]	21.0	50.0

[1] Druckverlust über dem Filter angegeben [2] Staubmaster ø320x500 mm, 3.00 m³, G101 [3] Staubmaster ø400x500 mm, 3.75 m³, G101

Filtereinheit CFR mit Ventilator (max. 5000Pa) :

Typ	Motor Leistung [4] (kW)	Delta P [1] Start/stop	Filterfläche (m²)	Staubbehälter (L)	Gewicht (kg)
CFR 3/VT500	0.37	300/2000	3.00 [2]	13	55.0
CFR 5/VL750	0.75	300/2000	3.75 [3]	21	85.0

[1] Druckverlust über dem Filter angegeben [2] Staubmaster ø320x500 0mm, 3.00 m³, G101 [3] Staubmaster ø400x500 mm, 3.75 m³, G101 [4] 3x400 V, 2800 rpm

Filtereinheit CFR-V (max. 40000Pa) :

Typ	Delta P [1] Start/stop	Filterfläche (m²)	Staubbehälter (L)	Gewicht (kg)
CFR 3-V	300/2000	3.00 [2]	13	30.0
CFR 5-V	300/2000	3.75 [3]	21	50.0

[1] Druckverlust über dem Filter angegeben [2] Staubmaster ø320x500 mm, 3.00 m³, G101 [3] Staubmaster ø400x500 mm, 3.75 m³, G101

CFR / CFR-V Kompakt Roto-Patronenfilter

Prinzipskizze für Flow durch Filtereinheit Typ CFR, CFR-V und CFR mit Ventilator :

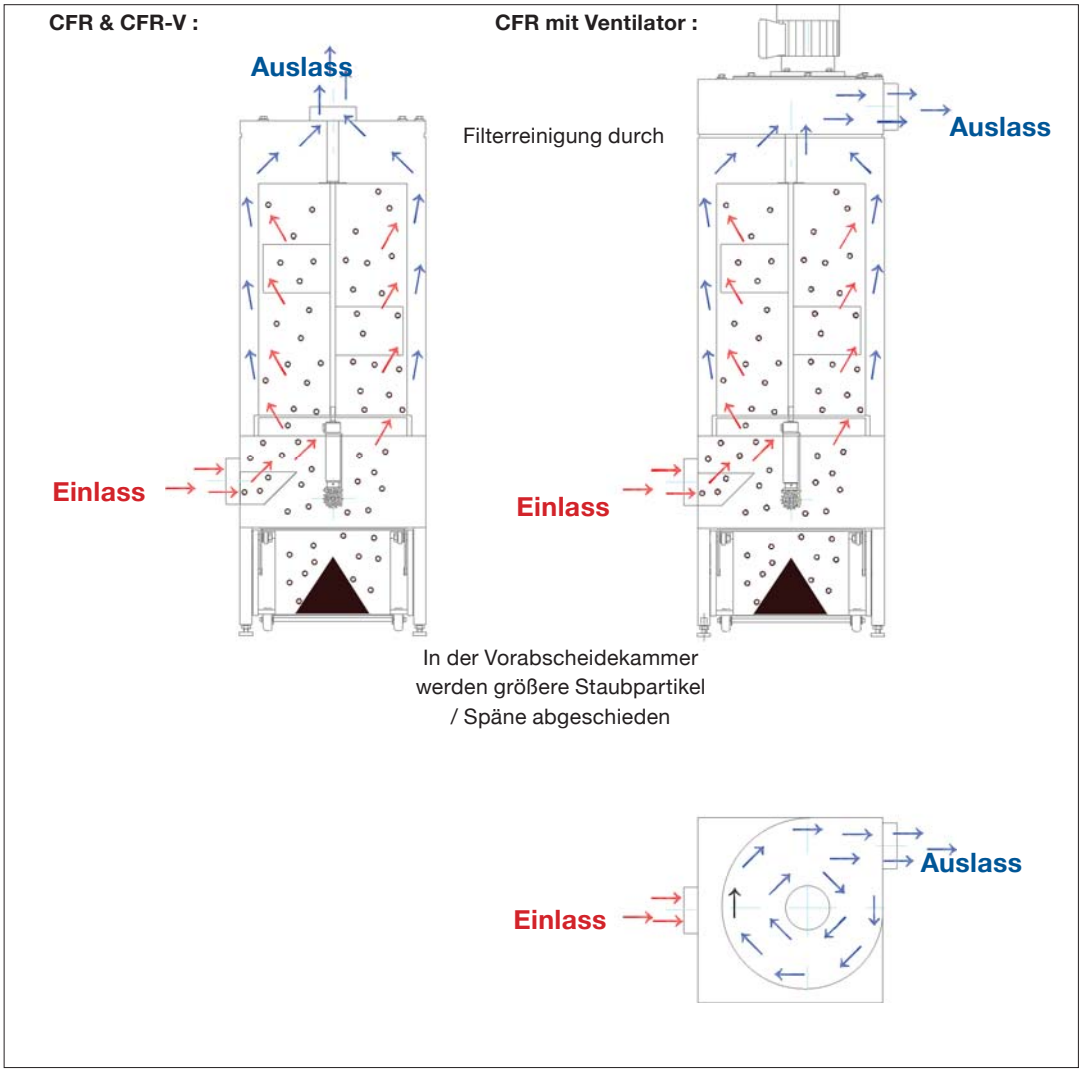

Filter :
Patronenfilter Typ Staubmaster ø320 oder ø400mm, Länge : 500mm

Modell	Typ	Material	Anwendungsbereiche
G101	Standard	Polyestervlies	Trockene nicht-statisch geladende oder hygroskopische Staubpartikel > 0.2µm
G113	Option	Polyestervlies mit PFPT-coating, antistatisch	Statisch geladene oder hygroskopische Partikel
G116A	Option	Polyestervlies mit Teflon-membrane, antistatisch	Feinere statisch geladene Staubarten

Die Filter erfüllen Forderungen zum Abscheidegrade für Staubklasse M gemäß DIN EN 60335-2-69 Anhang AA (Abscheidegrad > 99,9%).

Options:
- Ausführung in feuerverzinkten, lackierten Stahlplatten für Aussenmontage
- Reduzierungen für Einlass und Auslass
- Abluftschalldämpfer (für CFR-Anlage mit Ventilator)
- Filterwache (Pressostat) für Messung von Differenzdruck über dem Filter

Oberfläche :
Das Filtergehäuse besteht aus 2mm Stahlplatten. Die Oberfläche ist pulverbeschichtet RAL5007/7011

Konstruktion :
Patronenfilter Typ CFR & CFR-V ist gemäß Folgendem konstruiert:
- Maschinenrichtlinie 2006/42/EU
- EMV-Richtlinie 2014/30/EU
- Druckgeräterichtlinie 2014/68/EU
- Niederspannungsrichtlinie 2014/35/EU
- Standardrichtlinien :
  EN 349, EN 4414, EN 12100, EN 60204-1, EN ISO 13857
- Weitere Standards: ISO 3746

CFR / CFR-V Kompakt Roto-Patronenfilter

Filterstyring :
Die Filterpatronen werden nach beendeter Anwendung durch Aktivierung des Rotationsreinigungssystems manuell gereinigt. Durch das Drehen des außen angebrachten Hebels (5-10 mal) werden die Filterpatronen innen mittels rotierenden Kunststoffstreifen gereinigt. Die Reinigung darf nur durchgeführt werden wenn der Ventilator gestoppt wurde.

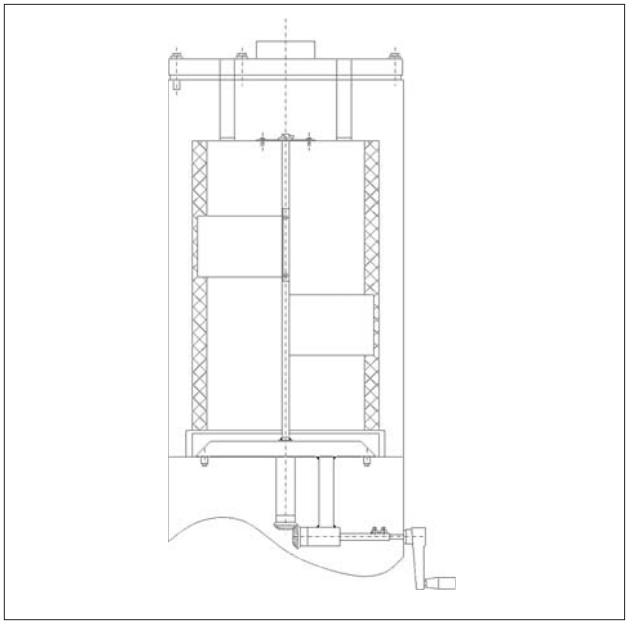

Ventilatoren VT500 bis 2800 rpm

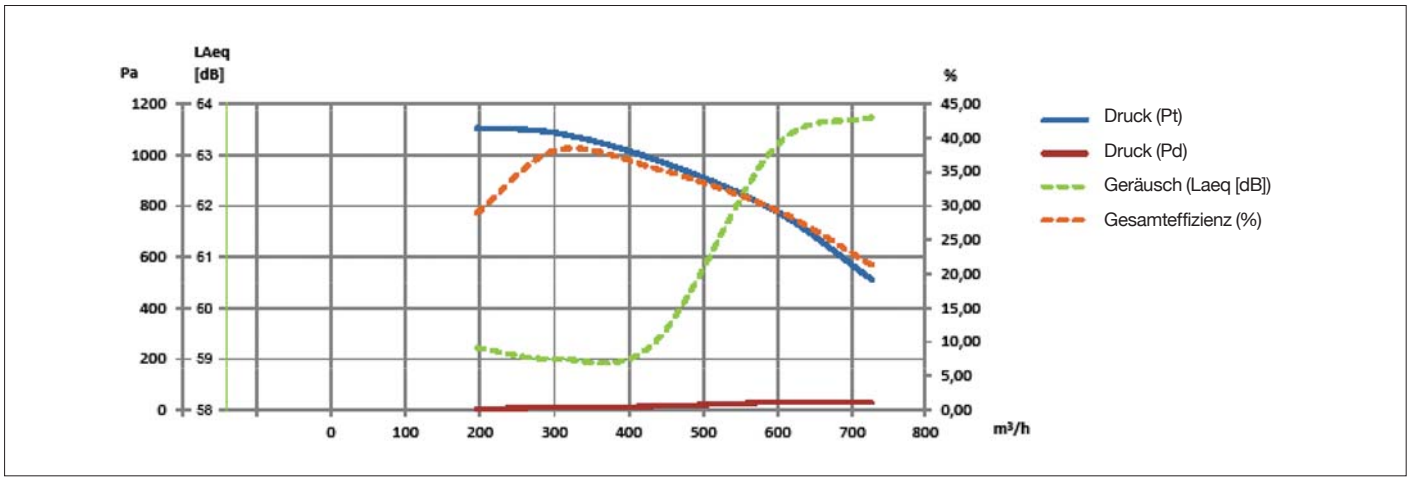

Ventilatoren VL750 bis 2800 rpm

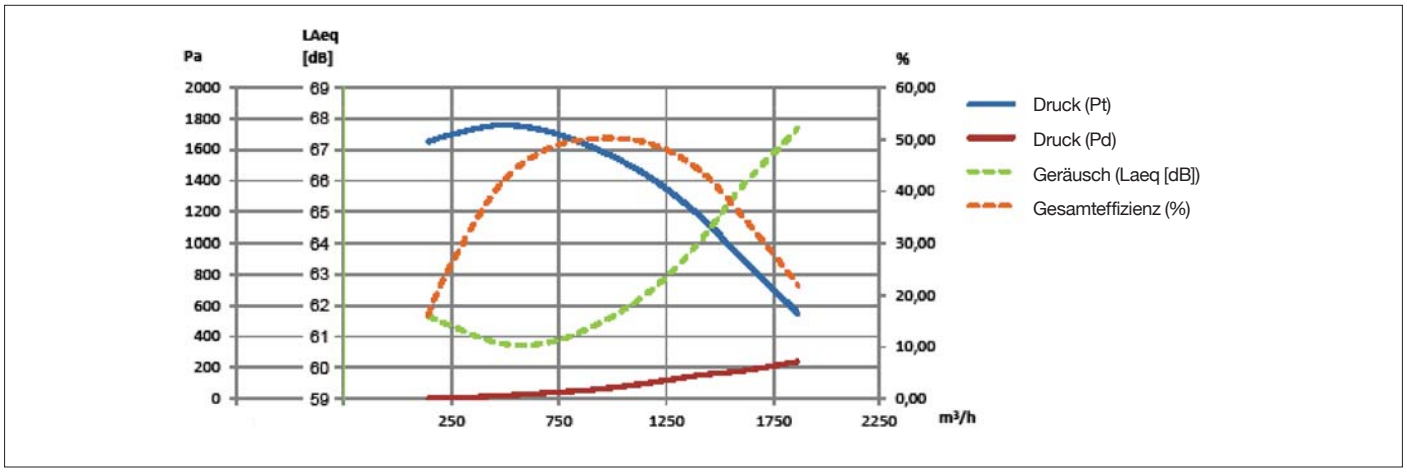

FA.T09.FILTERS.2022.NSV4.2.DE