BAAJ Tuyaux pivotants

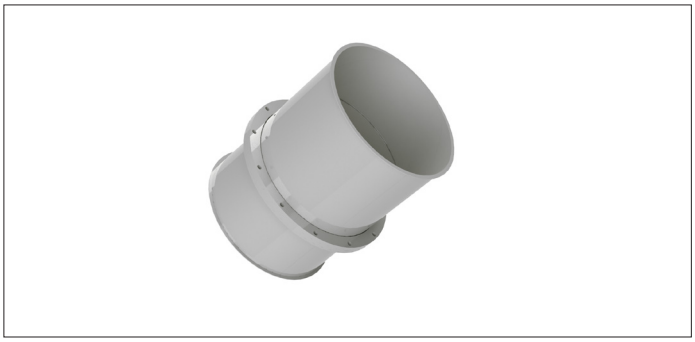

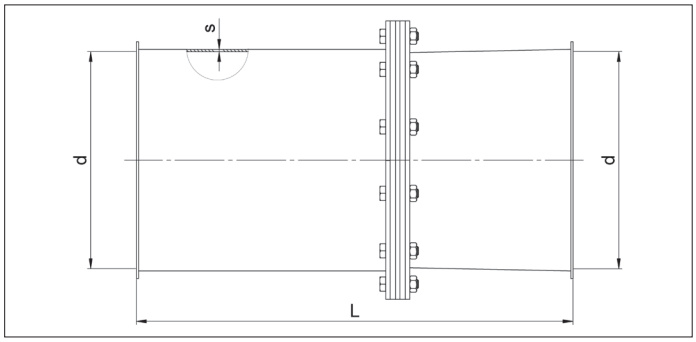

BAAJ Tuyaux pivotants
Ces tuyaux sont composés d'un tuyau glissé dans un autre et maintenu en place sur des roulements pincés entre des brides.

Conçu pour être utilisé dans des situations où de nombreux mouvements sont nécessaires, le tuyau inférieur peut pivoter librement à 360 °.

Matière
Acier noir 1.0330 en 2.00 mm revêtu d'epoxy RAL 7032.
Poudrage electrostatique avec une épaisseur de revêtement de 30 à 60 µm.
Plage de température jusqu'à +80°C.

Type
Tôles roulées avec bords de 6 mm pour tout type de colliers.

Options
- Exécution en acier électro-zingué ou en acier inoxydable
- autres couleurs
- autres longueurs
- autres diamètres
- autres épaisseurs de tôles en fonction de la longueur et du diamètre
- autres types de bords et de connexions

! Pensez au sense du flux d'air à l'installation.

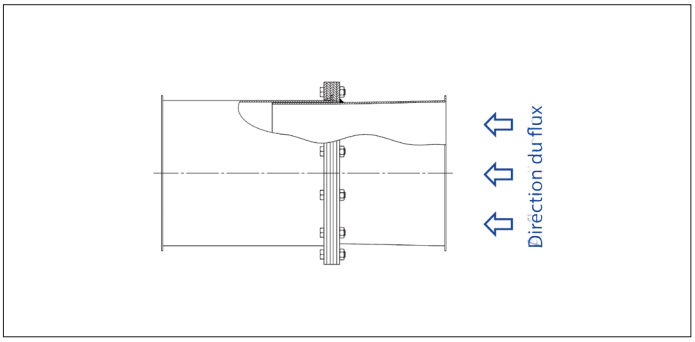

Ø d mm	Code	L mm	s mm	Poids kg
160	BAAJ000001	450	2.00	4.20
180	BAAJ000002	450	2.00	4.50
200	BAAJ000003	450	2.00	5.20
250	BAAJ000004	450	2.00	7.10
300	BAAJ000005	450	2.00	8.40