BAGF Goulottes d'ensachage et sangle en cuir BZZM

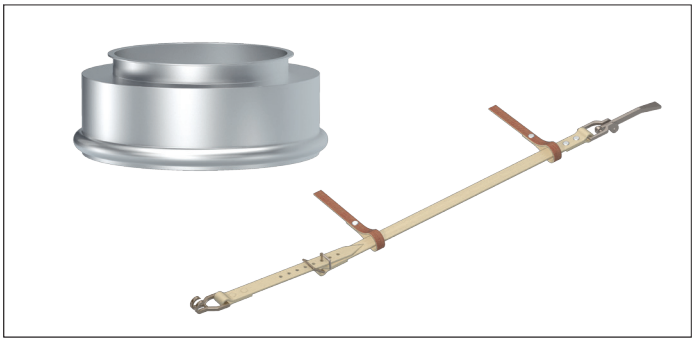

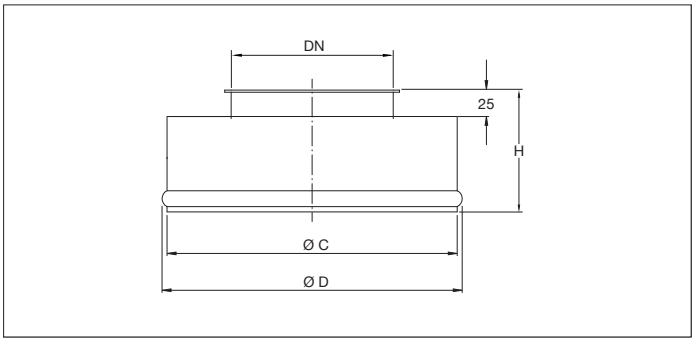

Goulottes d'ensachage
Morceaux de tuyau completement soudées étanche avec une épaisseur de 2.00 mm spécialement conçus pour raccorder en dessous d'un cyclone, un silo, ou un filtre pour attacher un Big-Bag ou sac plastique pour récupérer les déchets de production.

Le coté sac est pourvu d'un soyage pour maintenir le sac à l'aide de la sangle en cuir.

La sangle en cuir est pourvue de deux lanières pour attacher à la goulotte et d'un système de fermeture pour attacher le sac.

Matière
Acier noir 1.0330 en 1.50 mm revêtu d'epoxy RAL 7032.
Poudrage electrostatique physiologiquement inerte avec une épaisseur de revêtement de 30 à 60 µm.
Plage de température jusqu'à +80°C.

Type
Tôles roulées avec bords de 6 mm pour tout type de colliers.

Options
- FDA et CE conforme pour denrées alimentaires
- exécution en acier galvanisé à chaud ou en acier inoxydable
- liaison équipotentielle
- autres couleurs
- autres diamètres
- autres types de bords et de connexions

Goulottes d'ensachage

Ø d mm	Code	A mm	B mm	C mm	s mm	Poids kg
100	BAGF000002	275	295	115	1.50	1.49
120	BAGF000003	275	295	115	1.50	1.77
150	BAGF000004	275	295	115	1.50	1.80
175	BAGF000005	275	295	115	1.50	1.90
200	BAGF000006	275	295	115	1.50	2.00
250	BAGF000007	275	295	115	1.50	2.10
300	BAGF000008	300	320	115	1.50	2.20

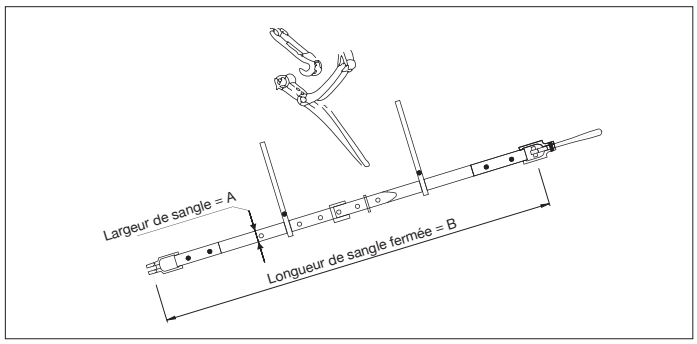

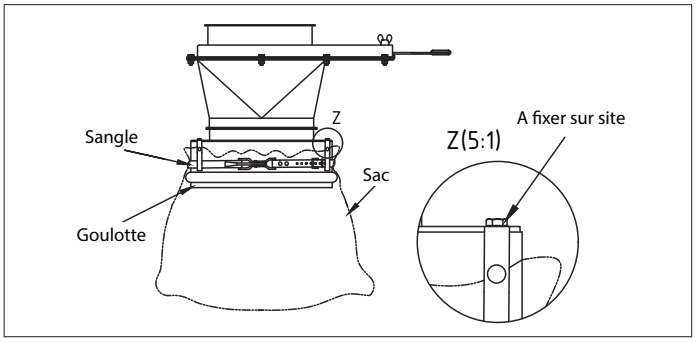

Sangles en cuir

Ø d mm	Code	A mm	B mm	Poids kg
100-315	BZZM000001	30	1100	0.42
350-630	BZZM000002	30	2040	0.49