Formula Air
Supporting your performance

ACF cikloninis filtras

TECHNINIS PASAS

Turinys

1. EB Atitikties deklaracija …….. 2

2. Bendras aprašymas ……...…….. 3

3. Veikimas …….....……...3

3.1. Kasdienis aptarnavimas ……..……..3

4. Įrenginio būklė eksploatavimo metu …….. 4

5. Tiesioginis / netiesioginis naudojimas ……..4

6. Montavimas …….....4

6.1. Filtro montavimo vieta ……4

6.2. Elektrinės jungtys …….....5

6.3. Suspausto oro jungtis……..….....5

6.4. Ortakių jungtys …….....5

6.5. Rotacinis vožtuvas (pasirinktinai) …..…….. 5

6.6. Reguliavimas …….....5

6.7. Slėgio svyravimų reguliavimas …..…….. 6

6.8. Pavojaus signalas EN 15012-1 įrenginiuose …….. 6

7. Garso izoliacija…….....…….. 6

8. Aptarnavimas …….....6

8.1. Kasetės keitimas . ……..... 8

8.2. Kasetės valymas……..... 9

8.3. Kūginio vožtuvo keitimas / taisymas …….....……... 9

9. Po aptarnavimo……..... 9

10. Valdymo bloko nustatymai – tipas BA……..... 9

11. Išmontavimas ir perdirbimas ……..... 13

12. Atsarginės dalys……..... 14

1. EB Atitikties deklaracija

EB Iš dalies sukomplektuoto įrenginio
sudėtinių dalių atitikties deklaracija

Mašinų direktyvos 2006/421EB Priedas IIB
Šį dokumentą pasirašęs gamintojas ir už iš dalies sukomplektuoto įrenginio techninės dokumentacijos paruošimą atsakingas asmuo atitinkamu prašymu perduoda techninę bylą nacionalinės valdžios institucijoms:

Gamintojas: v.A.a. Gram A/S
Klintevej 4, 6100 Haderslev, Danija
Tel. +4574523075, faks. +4574530164

Dokumentą pasirašę asmenys atsakingai pareiškia, kad
iš dalies sukomplektuotas įrenginys: Cikloninis filtras
pavadinimas: Gram
tipas:

ACF 39 (04 033 750)	ACF 104 H (04 034 500)	ACF 234 D (04 052 000)
ACF 52 (04 034 000)	ACF 117 (04 043 000)	ACF 234 H (04 043 500)
ACF 52 H (04 032 500)	ACF 130 D (04 046 000)	ACF 260 DH (04 046 500)
ACF 65 (04 037 000)	ACF 130 H (04 037 500)	ACF 364 DH (04 049 500)
ACF 78 H (04 033 500)	ACF 182 D (04 049 000)	ACF 468 DH (04 052 500)
ACF 91 (04 040 000)	ACF 182 H (04 040 500)	

buvo pagamintas pagal šiuos esminius sveikatos ir saugos reikalavimus, nurodytus Mašinų direktyvos 2006/421EB Priedą 1:

Buvo naudojami šie darnieji standartai:
ISO 14121
EN/I S013857
EN60204

Iš dalies sukomplektuoto įrenginio negalima naudoti, kol visa įranga, į kurią jis bus sumontuotas, nebus pripažinta kaip atitinkanti sveikatos ir saugos reikalavimus pagal mašinų direktyvą 2006/42/EWB ir kitas susijusias direktyvas.

Pareigos: .....
Vardas, pavardė: .....
Įmonė: v.A.a. Gram A/S
Data: ....
(parašas)

2. Bendras aprašymas

ACF tipo cikloniniai filtrai naudojami dulkėms iš oro atskirti.
Standartinis išorinio filtro paviršius yra emaliuotas ir dengtas emalės milteliais.
Pavojingose sprogimo rizikos turinčiose patalpose gali būti naudojamas tik ATEX-Zone XX pažymėtas filtras.

3. Veikimas

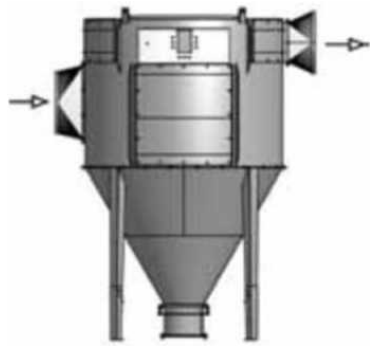

Oras į vidų patenka pro apatinę jungtį, kur jis praleidžiamas pro preseparatorių ir filtravimo elementus.

Oras iš įrenginio išleidžiamas pro kitoje pusėje esančią viršutinę jungtį.

Dulkės surenkamos į dulkių konteinerį.

3.1. Kasdienis aptarnavimas

Slėgio perkrytis (pulto ekrane) ar laikrodis turi būti tikrinami kasdien. Slėgis neturi viršyti 2,300 Pa. Bet su filtrų elementais G115A ir G116A šis slėgis gali būti padidintas iki 3,000 Pa.

Dulkių konteineris ištuštinamas pagal poreikį, bet negalima leisti jam prisipildyti daugiau nei 75% viso tūrio.

Dirbant su pavojingomis dulkėmis į dulkių konteinerį turi būti įdedamas plastikinis maišelis. Plastikinis maišelis įklojamas į dulkių rinktuvą (paveikslėlis A puslapyje 3). Kai maišelį reikia išimti, jis ištiesinamas ir užrišamas plastikine juostele, tik tada ištraukiamas iš dulkių konteinerio ir perduodamas sunaikinti pagal galiojančius vietos reikalavimus (paveikslėlis B puslapyje 3). Tvirtinant išmetimo žarną būtina įdėti plastikinį maišelį.

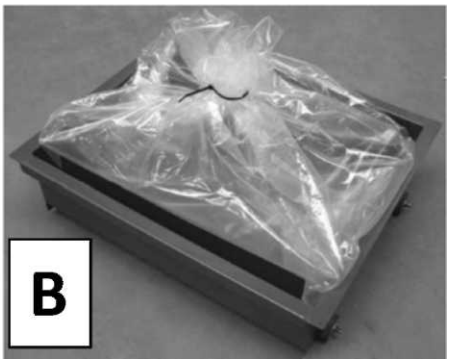

Remonto darbus leidžiama atlikti tik profesionaliam apmokytam personalui. Apipūtimo vožtuvuose negalima palikti dulkių.

4. Įrenginio būklė eksploatavimo metu

Visos filtro durelės turi būti uždarytos ir saugiai užfiksuotos.
Visų filtravimo operacijų metu dulkių konteineris turi būti tinkamai įstatytas ir užrakintas.

5. Tiesioginis / netiesioginis naudojimas

ACF tipo cikloninis filtras gali būti naudojamas tik sausoms dulkėms be kibirkščių. Filtras negali būti naudojamas didesnėms granulių tipo dalelėms filtruoti. Tokiu atveju rekomenduojama prieš filtrą sumontuoti cikloną, kuris dirbs kaip priešfiltris.
ATEX zonose gali būti naudojami tokiu pat ženklu pažymėti tokiai zonai skirti filtrai. Filtrų elementai negali būti naudojami kitose zonose.
Atliekant remonto darbus turi būti naudojamos tik originalios detalės.

6. Montavimas

ACF 39 – ACF 324 H:
Cikloniniai filtrai ACF 38 – ACF 324 H pristatomi ant padėklo visiškai sumontuoti, su nesurinktu (išardytu) įpūtimu.
Cikloniniai filtrai ACF 182 H – ACF 324 H pristatomi su išimtu dulkių konteineriu ir išlankstomomis kojelėmis.

ACF 130 D – 480 DH:
Cikloniniai filtrai ACF 130 D – ACF 480 DH pristatomi ant dviejų palečių.
Cikloniniai filtrai ACF 364D ir ACF 468 DH pristatomi su išimtu dulkių konteineriu ir išlankstomomis kojelėmis.

ACF cikloniniai filtrai priveržti ant palečių. Prieš montuojant ACF cikloninius filtrus, turi būti ištraukiami transportavimo kaiščiai.
ACF cikloniniai filtrai keliami pritvirtinus juos už kėlimo taškų. D modeliai dedami taip, kad įleidimo ir išleidimo jungčių sujungimo taškai būtų vienas šalia kito.
ACF cikloniniai filtrai varžtais tvirtinami ant horizontalaus tvirto paviršiaus.

6.1. Filtro montavimo vieta
Cikloninio filtro montavimo vietoje turi būti laikomasi aplinkosaugos ir priešgaisrinės saugos taisyklių. Būtina atsižvelgti ir į pavojingas zonas.

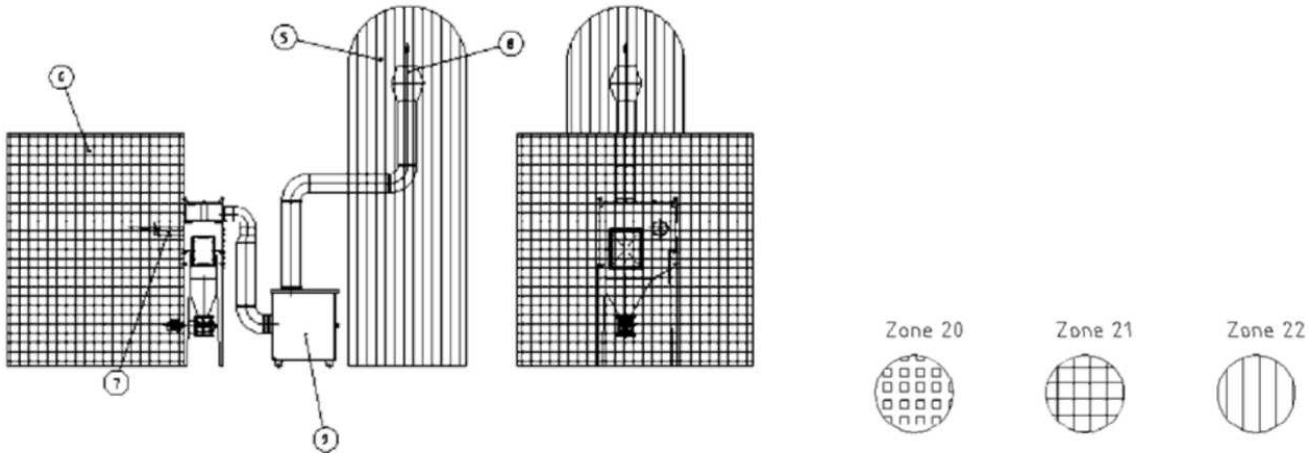

Pastaba: Zonos 5 erdvė nurodyta kaip pavyzdinė, normalus spindulys sudaro 1000 mm aplink išpūtimo angą.
Zonos 6 erdvė priklauso nuo dulkių tipo ir jų koncentracijos.

6.2. Elektrinės jungtys

TEC-33-N elektros jungtis arba slėgio skirtumo BA tipo kontrolerio jungtis įmontuota valdymo pulte, kuris prijungtas prie 230 V, 50 Hz ir įžemintas.
NEPAMIRŠKITE iš kart po sumontavimo uždaryti valdymo pultą. Drėgmė gali sugadinti valdymo pulto ekraną.
Eletros jungtys turi atitikti energijos šaltinį ir būtina užtikrinti, kad įrenginį galima būtų išjungti iš šaltinio.
Elektros jungtis turi būti aktyvi, kol baigsis valymo procesas. Pridedama valdymo pulto diagrama.
Naudojant ATEX įrenginius būtina laikytis specialių elektros taisyklių. Visos ATEX įrenginio dalys turi būti saugiai įžemintos. Jei jame yra dulkių konteineris, jis taip pat turi būti įžemintas.

6.3. Oro nuo kompresoriaus jungtis

Oro nuo kompresoriaus jungtis turi užtikrinti min. 5,5 – maks. 6,0 bar sauso oro padavimą.
Jungtis montuojama rezervuaro gale. Naudingiau pagal užsakymą būtų užsisakyti redukcinį vožtuvą ir vandens separatorių.
NEPAMIRŠKITE kad valymo metu, kad sistemoje gali būti yra suslėgtas oras.

6.4. Vamzdynai

Dulkėtas oras turi būti transportuojamas tinkamais vamzdynais. Dvigubų filtrų vamzdynai turi būti sumontuoti taip, kad dulkės būtų tolygiai paskirstomos į dvi sekcijas, pavyzdžiui, vertikalus dulkių kritimas per vieną 90º kampo alkūnę, arba transportuojamos per pakankamo ilgio horizontalų ortakį.
ATEX filtrams turi būti užtikrinama, kad vamzdynai nebūtų pažeisti galimo sprogimo atveju.

6.5. Rotacinis vožtuvas (pasirinktinai)

Rotacinis vožtuvas turi būti patikimai pritvirtintas ant įrenginio ir jis turi būti sandarus. Jis turi būti įjungiamas prieš oro filtro darbą ir jo darbo metu.

6.6. Reguliavimas

Kiekvienas filtras apskaičiuotas tam tikram darbo krūviui, kurio negalima viršyti, nes dėl to įrenginys gali veikti netinkamai arba sugesti per anksti.

Įrenginio darbo efektyvumas priklauso nuo šių kriterijų:

_____ Maksimalus oro srautas

_____ Dulkių tipas

Ventiliatoriaus tipas:

Filtravimo elemento tipas: filtravimo elementai G1xx / Ø 225x1000 mm poliesteris

Filtravimo paviršiaus plotas: xx m^2

6.7. Filtro valymas pagal slėgio perkrytį

Filtravimo elementas valomas užprogramuotu BA tipo slėgio perkryčio reguliatoriumi.

Reguliavimas vyksta automatiškai. Ekrane rodomas slėgio perkrytis kai minmumas yra 200 Pa..

6.8 Pavojaus signalas EN 15012-1 įrenginiuose

Kai slėgių perkrytis virš filtravimo elementų didesnis nei leistina, ant valdymo pulto pradeda mirksėti geltona lemputė (Ø57mm).
Jei reikalinga, kad pavojaus signalas būtų matomas darbo vietose, galima sumontuoti lygiagrečiai geltonas lemputes prie sumontuoto aliarmo.

7. Garso izoliacija

Vidutinis triukšmo lygis išskyrus valymo ciklus: daugiau ar mažiau 75 dB (A).
Vidutinis triukšmo lygis įskaitant valymo ciklą: daugiau ar mažiau 85 dB (A), jis gali būti sumažintas iki 75 dB (A), jei akustinė dėžė bus sumontuota ant suspausto oro rezervuaro (resiverio).

8. Aptarnavimas

Filtravimo įrenginio aptarnavimo darbai turi būti atliekami 1 ar 2 kartus per metus, priklausomai nuo darbo veiksmų.

Diferencialinio slėgio parametrai tikrinami (skaitykite BA tipo slėgių svyravimo reguliatoriaus / filtro reguliatoriaus tipas TEC33-N instrukciją, nurodytą šios instrukcijos gale).

Diferencialinis slėgis neturi viršyti 2,300 Pa (3,000 Pa kai filtravimo medžiaga G115A ir G116A) esant maksimaliam oro srautui.

Patikrinkite, ar visi apipūtimo vožtuvai veikia teisingai. Jei vožtuvai tikrinami su atidaryta švaraus oro kamera, būtina naudoti ausines 95-110 dB (A) (SNR=35).

Išjungus elektros tiekimą, patikrinkite vamzdynų jungtis, rezervuaro ir vožtuvų sandarumą. Rezervuras ištuštinamas per tam skirtą angą.

Kai suslėgtas oras išjungtas, patikrinkite, ar švaraus oro kameroje nėra dulkių.

Jei yra dulkių, patikrinkite filtro sandarumą ir filtravimo elementų jungtis. Būtina patikrinti, ar nepažeistos durelės ir dulkių konteineris – galimi defektai turi būti sutaisyti, jei reikia – pakeiskite sandariklius.

Kai yra filtrų defektai, neplaunami filtrai (G105 ir G104A) arba susidėvėję filtrai turi būti pakeisti. Dirbdami su filtru naudokite apsaugines pirštines, darbinius drabužius ir respiratorių, pritaikytus darbo vietai ir dulkių tipui.

Filtravimo elemento tarnavimo laikas priklauso nuo daugelio aplinkybių, tokių kaip filtro apkrova, dulkių tipas ir oro kiekis. Kartais filtrai užsikemša dėl labai smulkių dulkių dalelių, prikimbančių prie medžiagos pluošto plaukelių.

Taip pat įspėjame, kad jei filtro apipūtimas veikia su pažeistu (sugedusiu) slėgio mažinimo vožtuvu. Tokiu atveju filtro kasetės užteršiamos iš vidaus. Normaliomis sąlygomis dulkių sluoksnis susidaro ant filtravimo elemento išorinio paviršiaus netgi po to, kai ji nuvaloma suspaustu oru.

Toks sluoksnis padidina filtravimo galią ir slėgio perkrytį.

Pastebėjus galios sumažėjimą, rekomenduojame kasetę valyti aukšto slėgio valymo įrenginiu (žiūrėkite 8.2 punktą).

Kiekviena filtravimo elementas tvirtinamas bayonet kaiščiais ir 3 varžtais prisukama prie filtro montavimo plokštės.

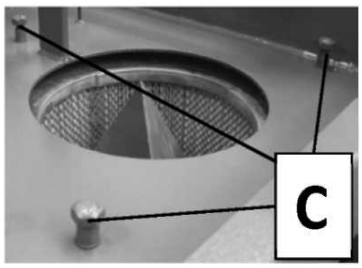

8.1. Filtravimo elemento pakeitimas

Prieš keičiant filtrą iš švaraus oro pusės būtina išjungti elektros tiekimą, taip pat ištuštinti suslėgto oro rezervuarą.

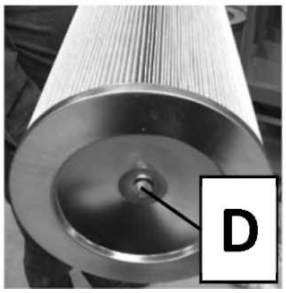

Šoninės oro valymo durelės ir oro kameros yra nuimamos. Visi švaraus oro kameros varžtai turi būti išsukti iki galo (puslapis 8 paveikslėlis C).

Ištraukiami filtrų antgalių varžtai (puslapis 8 paveikslėlis D). Dabar galima ištraukti filtro kasetę.

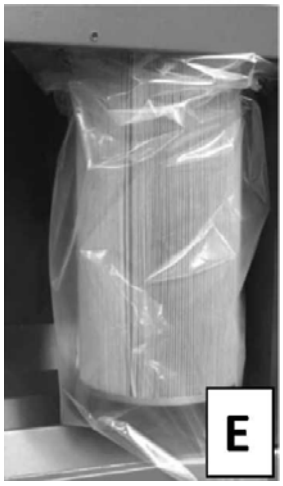

Tai daroma taip: plastikinį maišelį užmauti ant filtravimo elemento, užtraukti jį iki filtro apačios (puslapis 8 paveikslėlis E), suspausti filtrą ir sukant jį pagal laikrodžio rodyklę ištraukti iš varžtų.

Filtravimo elementai ištraukiami iš filtravimo įrenginio, ištraukiamas filtro antgalis, tuomet plastikinis maišelis užrišamas 1 plastikine juostele (puslapis 8 paveikslėlis F).

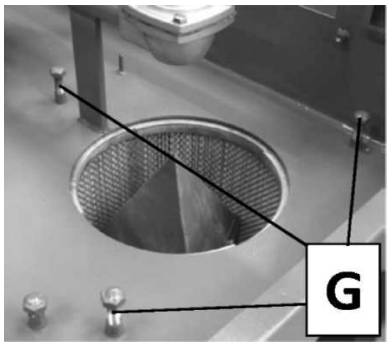

Nauji filtravimo elementai (patikrinkite sandarumą) užmaunami ant filtro varžtų. Po to jie užveržiami (puslapis 8 paveikslėlis G). Sumontuojamos durelės.

Sertifikuotuose filtruose W2 ir W3 filtrų keitimo metu turi būti naudojami plastikiniai maišeliai ir juostelės. Panaudoti filtravimo elementai turi būti sunaikinami pagal valstybinės valdžios reikalavimus.

8.2. Filtravimo elemento valymas

G 103 tipo filtravimo elementas gali būti valomas ištraukus ją iš filtro, kaip tai nurodyta 8.1 punkte. Tokios filtravimo elementai valomi aukšto slėgio valytuvu prie ne didesnės nei 50º temperatūros. Jei reikia, galima naudoti muilą, kurio sudėtyje nėra dezinfekcinių medžiagų.
Filtravimo elementai G104 ir G105 yra **NEVALOMI**.
Valytuvo antgalį laikykite 30-50 cm atstumu nuo kasetės (platus srauto skleidimas). Valyti tik filtravimo elemento išorę.
Prieš įstatant filtrą į vietą, ją būtina gerai nusausinti.

Nauji filtravimo elementai turi būti tokio paties dydžio, kaip ir originalūs. Filtravimo medžiaga turi atitikti darbo tipą.
Originalus filtravimo elementų žymėjimas nurodytas ant įrenginio.

8.3. Kūginio vožtuvo keitimas / taisymas

Keitimo ar taisymo darbus galima atlikti tik tada, kai suspausto oro tiekimas, kaip ir pats filtravimo įrenginys yra išjungtas, taip pat iš rezervuaro yra išleistas kompresoriaus oras.
Ritė, membranos ir viršutinis vožtuvas keičiami išjungus elektros tiekimą iš šaltinio. Atsukus 4 vnt. M6 varžtus galima įstatyti naują ritę ir membraną.

9. Po aptarnavimo
Po to, kai bus baigti aptarnavimo darbai, įsitikinkite, kad vėl atitinkamai sujungėte elektrines ir pneumatines jungtis.
Prieš pradėdami darbą išbandykite ir patikrinkite filtravimo įrenginį.

10. Valdymo bloko nustatymai – tipas BA

Darbo režimas:
Norėdami pereiti prie kitų funkcijų, spauskite „C“.

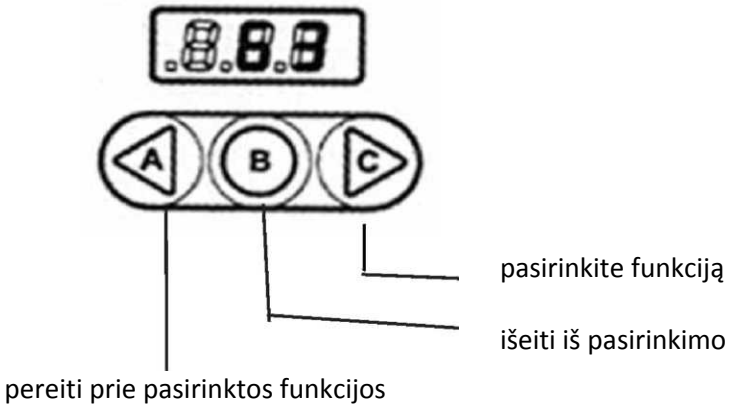

Slėgio perkryčio kontrolerį sumontuokite jam skirtoje vietoje.

Elektrinės jungtys:
Žiūrėkite reguliatoriui skirtą diagramą. Prijungimas bus rodomas ekrane.
NEPAMIRŠKITE: Kad būtų įjungta dP slėgio perkryčio kontrolės) programa, gnybtai 14 ir 15 turi būti sujungti trumpąja jungtimi (jungiamasis intarpas).

Nustatomi duomenys
1. Norėdami įeiti į meniu, spauskite C. Ekrane pasirodys funkcija „F01“.
2. Norėdami įvesti funkciją, spauskite A.
3. Norėdami padidinti ar sumažinti funkcijų reikšmę, spauskite A arba C.
4. Norėdami grįžti į funkcijų meniu, spauskite B.
5. Norėdami funkcijų meniu pereiti į priekį, spauskite C.
6. Norėdami nustatyti funkciją 13, pakartokite punktus nuo 2 iki 5.
7. Norėdami išeiti iš nustatymų meniu, spauskite B.

Funkcija	Aprašymas	Rekomenduojama vertė

F01	Išorinis paleidimas/sustabdymas – signalas „0“ / slėgio svyravimų kontrolė „1“	1
F02	Impulso laikas 0,05-5,00 sekundžių	0,24
F03	Impulso laikas 1-999 sekundžių	20-40
F04	Nustatytas vožtuvų skaičius (0-16)	pagal modelį
F05	Kiti ciklai po ventiliatoriaus sustojimo (0-99)	15
F06	Kiekvieno vožtuvo rankinis įjungimas. Spauskite C pasirinkimui; spauskite A įjungimui	-
F07	dP programos aktyvavimas	1
F08	Apkrovos įtampa	24V
F09	Nulinimas. „0,00“ dP vertė pirmojo įrenginio įjungimo metu.	0
F10	Nustatyti/sustabdyti valymo ciklą su min. dP	0,60
F11	Nustatyti/sustabdyti valymo ciklą su maks. dP	0,90
F12	3-as slenkstis – pavojaus signalas maks. dP naudojamas su rele K1	2,3
F13	Ventiliatoriaus valdymas – „0“ su jungikliu / „1“ su dP skale	1

Standartinis aprašymas

Kodas	Aprašymas
B1a	**Našumo / elektrinių vožtuvų rankinis pasirinkimas su klaviatūra** Kiekviena EDABUS linija gali valdyti iki 32 RED modulių. Jei yra daugiau nei 32, RED moduliai bus automatiškai perjungiami iš vienos linijos į sekančią.
B2x	**Kiekvienai padavimo angai nustatyti aktyvavimo laiką nuo 0,05 iki 5,00 sekundžių**
B3x	**Pasirinkti laiko intervalą tarp dviejų įjungimų nuo 1 iki 999 sekundžių** Jei impulso trukmė mažesnė nei 1 sekundė, galima nustatyti bet kokį laiko intervalą nurodytose ribose. Mažiausias pasirenkamas laiko intervalas: Mažiausias laiko intervalas = 5 impulsų trukmė (B2x)
B8a	**Apsauga nuo trumpo sujungimo ties išleidimu** Trumpo jungimosi atveju išleidimas automatiškai išsikrauna, relė K1, kuri įprastai aktyvi, išsijungia ir gnybtų panelio kontaktai atsidaro. Ekrane rodomas E1 kodas ir neveikiančio išvado numeris. Norėdami atšaukti pavojaus signalą, spauskite B.
B10	**Kiekvieno atskiro išvado rankinis aktyvavimas** Iš klaviatūros jūs galite rankiniu būdu atskirai bandomajam paleidimui aktyvuoti kiekvieną išvadą. Norėdami pasirinkti išvadą, kurį reikia patikrinti, spauskite A. Norėdami aktyvuoti išvadą spauskite C.
C0	**Įvadų aktyvavimas iš klaviatūros** Nustatymuose jūs galite įjungti arba išjungti visų įrenginio įvadų valdymą (kontrolę). Jei įvadai išjungti, laikoma, kad jie visada uždaryti ir ant gnybtų panelio jungiamasis intarpas nereikalingas.
C1d	**Slėgio svyravimo (dP) skaitmeninė kontrolė** kai dP valdymas aktyvus (pasirinkimas F07), valymo ciklas prasideda ir baigiasi pagal dP rodmenis.

	Jei dP kontrolės rodmenys siekia STOP slenkstį, valymo ciklas sustoja, ekrane matyti dP rodmenys ir raidė P. Valymo ciklo sustojimas vyksta ciklo pabaigoje. Kai dP rodmenys siekia START ribą, valymo ciklą vėl galima pradėti.
C3	**Slėgio svyravimo rodmenys pagal vidinį keitiklį (maks. 10 kPa)**
C7d1	**Signalizavimas apie didžiausią slėgio svyravimą su atviru kontaktu ir automatiniu nustatymų atnaujinimu** Jei dP rodmenys viršija nustatymų ribas, įjungiamas maksimalaus dP signalas. Ekranas rodo pavojaus signalo kodą E7 (žiūrėti pavojų aprašymus) arba dP rodmenis ir laidą H, priklausomai nuo modelio. Atitinkama signalizacijos relė informuoja apie savo būklę. Signalas automatiškai išjungiamas, kai dP dydis nukrenta žemiau pavojaus signalo įsijungimo ribos. Jei nėra nustatymų, pavojaus signalas trunka 20 sekundžių.
C8	**Nulinio dP dydžio nustatymas** Čia įmanoma nustatyti slėgio svyravimo nulinį dydį. Šioje funkcijoje ekranas rodo dP dydį, visas įrenginys sustabdytas. Jei dP skaičiai nesiekia 0,00 kPa, tai galima nustatyti klavišu A arba C.
C13_10	**Visas dP diapazonas 10 kPa** Maksimalus slėgio svyravimas matuojamas eiliškumo kontroleriu 10.000 kPa = 100,0 mbar = 1012 mmH2O, kai dP dydis viršija 10 kPa, vietoj dP vertės ekranas rodo „E“.
D1ab1	**Papildomi valymo ciklai po ventiliatoriaus sustojimo** Nustatymuose jūs galite pasirinkti rėžimą, kurio metu galėsite valdyti ventiliatorių jau po valymo ciklų: Pasirinkite = 0 Prijungę papildomas kontaktines schemas, skirtas valdyti ventiliatorių su laikmačiu, jūs galėsite įtraukti papildomą valymo ciklų skaičių jau po ventiliatoriaus sustojimo. Tokių ciklų skaičius nustatomas klaviatūra nuo 0 iki 99. Papildomo valymo ciklai taip pat gali būti įjungiami, kai kontaktas C6 yra atidarytas. Kai kontaktas D1a atidarytas, ekranas rodys „0“ ir signalą, kad ciklas neveikia, nes ventiliatorius išjungtas. Ekrano dešimtainiai taškai mirksės tol, kol sustojus ventiliatoriui vyks ciklai. Pastaba D1a: prijunkite D1a jungiamuoju intarpu, jei jis nenaudojamas su aktyviais įvadais (žiūrėkite F01). Pasirinkite = 1 Jei dP kontrolė aktyvuota, jūs galite pridėti nustatymuose nenurodytų po ventiliatoriaus sustojimo vykstančių valymo ciklų skaičių. Tokių ciklų skaičius nustatomas klaviatūra nuo 0 iki 99. Laikmatis automatiškai pažins ventiliatoriaus būklę palyginęs dP rodmenis su fiksuota 0,20 kPa riba: dP > 0,20 kPa = ventiliatorius įjungtas, dP < 0,20 kPa = ventiliatorius išjungtas. Papildomi valymo ciklai bus aktyvuoti net ir tuomet, jei dP rodys 0. Jei ventiliatorius išjungtas, ekranas rodo „0“. Ekrano dešimtainiai taškai mirksės tol, kol sustojus ventiliatoriui vyks ciklai. Papildomi valymo ciklai bus aktyvuoti tik tuo atveju, jei normalios operacijos metu dP reikšmė pasieks ciklo STOP ribą.
D6	**Valymo ciklo įjungimas/išjungimas išoriniu nuliniu kontaktu.** Jei kontaktas D6 atidarytas, valymo ciklas yra neįmanomas ir ekranas rodo „Išjungta“. Uždarius D6, valymo ciklas gali prasidėti nuo pirmojo elektrinio vožtuvo. Pastaba: D6: prijunkite D6 jungiamuoju intarpu, jei jis nenaudojamas su aktyviais įvadais (žiūrėkite F01).

G1	**Maksimali apkrova 25W išvadai daugiausiai 5 sekundėms**
HV	**Įvado ir išvado įtampos pasirinkimas panelio jungiamuoju intarpu JP1, JP2, JP3** Norėdami elektros vožtuvams parinkti tinkamą įvadinę įtampą ir išvado įtampą, ant panelio naudokite jungiamuosius intarpus. JP1: Įvadinės įtampos pasirinkimas nuo 115 VAC iki 230 VAC JP2: Išvado įtampos pasirinkimas tarp 24, 115, 230 V (tik su 115 VAC arba 230 VAC maitinimu). JP3: Išvado įtampa pasirenkama tarp AC ir DC tik tuomet, kai JP2 nustatyta ties 24V Dėmesio: Nustatykite F08 su tokia pat išvado įtampa, kuri buvo pasirinkta siekiant jungiamuoju intarpu sureguliuoti trumpo jungimosi slenkstį. Priešingu atveju tai gali sukelti gedimus ar sugadinti eiliškumo kontrolerį.

11. Išmontavimas ir perdirbimas

Išmontuodami įrenginį užtikrinkite, kad būtų laikomasi šios informacijos:
Išardydami įrenginį gerai veikiančias detales išimkite, kad galėtumėte jas panaudoti kitame įrenginyje.
Visuomet privalote išrūšiuoti ir atskirai laikyti detales pagal tipą: geležinės dalys, guminės dalys, alyva, sutepimo medžiagos ir kt.
Perdirbami komponentai turi būti gabenami naikinti atitinkamose talpyklose arba perduodami vietos atliekų šalinimo įmonei.
Šiukšles būtina rinkti į specialius konteinerius, pažymėtus atitinkamomis etiketėmis, ir naikinti pagal nacionalinius įstatymus ir/arba savivaldos taisykles.
Dėmesio! Griežtai draudžiama toksines atliekas pilti į miesto nuotekų ar drenažo sistemas. Tai taikoma visoms alyvoms, sutepimo ir kitoms toksinėms skystos ar kietos formos medžiagoms.

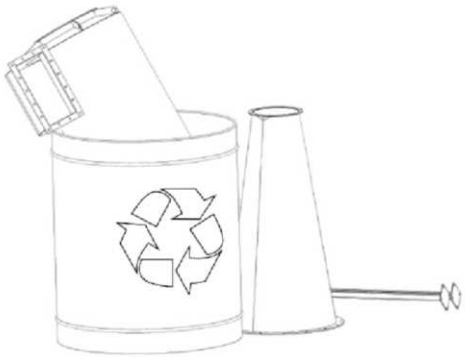

12. Atsarginės dalys

Dėl atsarginių dalių prašome susisiekti su Formula Air Group.

Formula Air The Netherlands (Nyderlandai)
Bosscheweg 36
SX 5741 Beek en Donk
Nyderlandai
Tel: +31 (0) 45 492 15 45
Faks: +31 (0) 492 45 15 99

info-nl@formula-air.com

Formula Air Belgium (Belgija)
Rue des Dizeaux 4 1360 Perwez
Belgija
Tel: +32 (0) 81 23 45 71
Faks: +32 (0) 81 23 45 79

info-be@formula-air.com

Formula Air Baltic
Televizorių g. 20 LT-78137 Šiauliai, Lietuva
Tel: +370 41 54 04 82
Faks: +370 41 54 05 50

info-lt@formula-air.com view Google Map

Formula Air France (Prancūzija)
Zac de la Carriere Doree BP 105, 59310 Orchies
Prancūzija
Tel: +33 (0) 320 61 20 40
Faks: +33 (0) 320 61 20 45

info-fr-nord@formula-air.com view Google Map

Formula Air
Est Agence France (Prancūzija)
2, rue Armand Bloch
25200 Montbeliard, Prancūzija
Tel. +33 (0) 381 91 70 71
Faks +33 (0) 381 31 08 76

info-fr-est@formula-air.com

Formula Air
France Agence Ouest
19a rue Deshoulieres 44000 Nantes
Prancūzija
Tel. +33 (0) 251 89 90 75
Faks +33 (0) 251 89 94 06

info-fr-ouest@formula-air.com

Formula Air France Agence Sud
Chemin de Peyrecave 09600 Regat Prancūzija
Tel: +33 561 66 79 70
Faks: +33 567 07 01 09

info-fr-sud@formula-air.com

Air Formula Rusija
Нижний Новгород
Россия
Tel: +7 (499) 609 23 54
Faks: +7 (831) 277 85 38

info-ru@formula-air.com

Formula Air Vietnamas
33, Lot 2, Den Lu 1 Hoang Mai District, Hanoi, Vietnamas
Tel: +84 (4) 38 62 68 01
Faks: +84 (4) 38 62 96 63

info@vinaduct.com www.vinaduct.com

Pastaba: visi šiame vadove esantys brėžiniai ir nuorodos gali būti keičiami be išankstinio Formula Air Group ir jos partnerių pranešimo.