RVD Ecluses rotatives ATEX

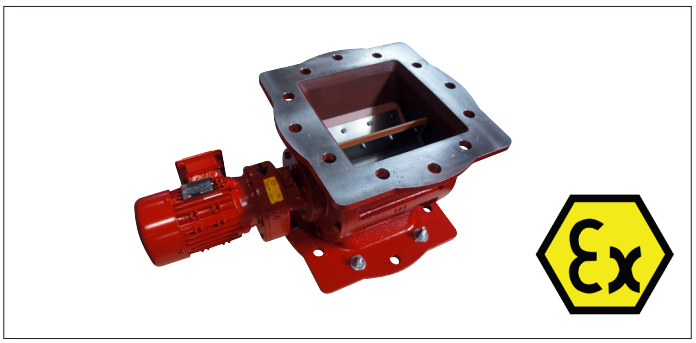

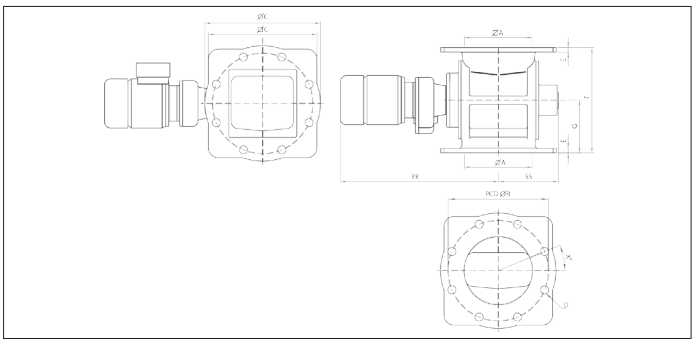

RVD ATEX rotary valves
L'écluse rotative RVD est spécifiquement conçue pour répondre aux applications sous filtre. Les brides universelles de l'entrée et sortie du corps de l'écluse sont percées suivant PN10 et sont donc compatibles pour des raccordements avec des brides rondes comme avec des brides carrées.

L'orifice d'alimentation de l'entrée de l'écluse est carré, permettant ainsi d'avoir de fortes pentes pour le produit afin de limiter les risques de voûtage. Elle est parfaitement adaptable à la sortie ronde ou carrée de la trémie à vidanger. En revanche, l'orifice de vidange du corps à la sortie de l'écluse est rond, minimisant les fuites d'air. Elle est conçue également pour se raccorder aussi bien en rond qu'en carré sur l'organe de reprise.

L'écluse dans sa version standard est adaptée pour la manutention de produits jusqu'à une température de 70 °C et une différence de pression maximum de 0,5 bar. Les écluses sont résistantes à une pression d'explosion selon la norme ATEX 2014/34/CE Groupe II catégorie 1D/-, ou barrage à la flamme catégorie St.2.

Ces écluses sont aussi conformes aux normes suivantes :
- EN 15089:2009
- EN 13463-1:2009
- EN 13463-5:2011

Matière
Corps en fonte GG25 poudré RAL 3002
Rotor en acier St37.2
Racloirs polyuréthane 90° shore
Résistant jusqu'à une température de +80°C

Type
Avec bride PN
8 chambres avec racloirs 3 mm
Avec moto-rédcteur NORD (IP 55, class F)
Température de fonctionnement -30°C jusqu'à +70°C

Options
- Exécution avec 6 chambres
- Galvanisé
- Acier inoxydable (INOX 304L ou 316L)
- Autres puissances moteurs
- Autres couleurs RAL
- Autres racloirs
- Version ATEX 1D/2GD
- Détecteurs de rotation

Avantages
- Fuite d'air minimale
- Choix de racloirs
- Bride PN compatible

Modèle	Capacité [1] (L/rev)	Débit (m^3/h) [2]	Vitesse (rpm)	Moteur (kW)	Pression max. (Bar)	Temp. max. (°C)	Poids (kg)
RVD1-X3-08	6	4.9	27	0.37	0.5	70	65
RVD2-X3-08	8.5	6.9	27	0.37	0.5	70	75
RVD3-X3-08	19	15.4	27	0.55	0.5	70	120

[1] Volume à 100% de remplissage
[2] Volume à 50% de remplissage

Dimensions :

Modèle	ØA (mm)	A (mm)	ØB (mm)	ØC (mm)	C (mm)	D (mm)	X° (mm)	E (mm)	F (mm)	G (mm)	RR (mm)	SS (mm)
RVD1-X3-08	200	200	295	340	320	8x Ø23	22.5	14	310	155	465	176
RVD2-X3-08	250	250	350	406	370	12x Ø23	30	15	325	162.5	485	196
RVD3-X3-08	300	300	400	483	445	12x Ø23	30	21	420	210	556	230

FA.Group_J.SEPARATORS.2022.NSV4.0.FR

RVD Ecluses rotatives ATEX

Liste de pièces de rechange pour écluse rotative de type RVD
Veuillez vous assurer de n'utiliser que des pièces d'origines pour un bon fonctionnement

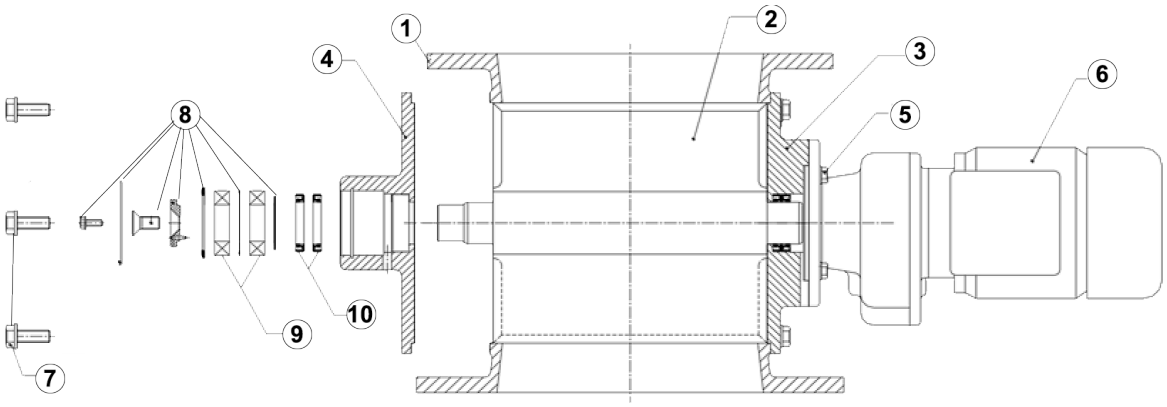

#	Part	Description
1	Corps	Fonte GG25, poudré RAL 3002
2	Rotor	Acier St37.2 avec racloirs polyuréthane 3 mm
3	Plaque de fond	Fonte GG25, poudré RAL 3002
4	Plaqe de fond	Fonte GG25, poudré RAL 3002
5	Boulons	Acier
6	Moto-réducteur	4P - 50/60 Hz - IP55
7	Boulons	Acier
8	Couvercle de roulements et bague de rétention	Acier
9	Roulements	Acier
10	Joints	Acier

Détecteur de position pour écluse rotative de type RVD

Type	Boitier	Fonction de sortie	Sortie	Système	Conexion	Montage	Distance de captation
Détecteur M18	M18 x 50	NO (Normal Ouvert)	DC NPN	Capteur de proximité	Câble	à fleur	de 4 à 6 mm

FA.Group_J.SEPARATORS.2022.NSV4.0.FR